Поставки Шнайдер Электрик, Schneider Electric
Купить Шнайдер Электрик, Schneider Electric по наличию и под заказ
Самый полный online каталог оборудования Шнайдер Электрик, Schneider Electric
http://www.shop.schneider-spb.ru

## *Представление, каталожные номера*

### Адаптер для дискретных входов ∿ 115 В

Адаптер для подключения цифровых сигналов ∿ 115 В на дискретные входы преобразователя частоты или карты расширения входов-выходов.

Имеется 7 дискретных входов с полным емкостным сопротивлением 0,22 мкФ при 60 Гц для подключения логических сигналов:
- максимальное потребление: 200 мА;
- время дискретизации: 5 мс для перехода из состояния 0 в состояние 1, 20 мс для перехода из состояния 1 в состояние 0;
- дискретное состояние 0 для напряжения меньше 20 В, дискретное состояние 1 для напряжения от 70 до 132 В.

Питание осуществляется от внешнего источника ∿ 115 В (от 70 до 132 В).

**Каталожные номера**

| Наименование | № по каталогу | Масса, кг |
|---|---|---|
| **Адаптер для дискретных входов ∿ 115 В** | **VW3 A3 101** | – |

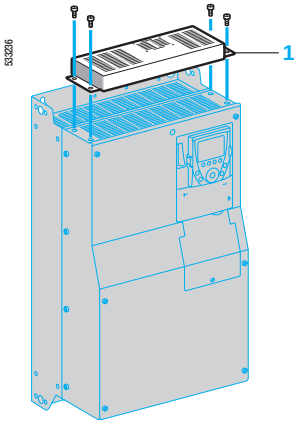

*Вентиляционный комплект для карты управления*

### Вентиляционный комплект для карты управления

Комплект необходим для преобразователей ATV 61HD18M3X - HD45M3X и ATV 61HD22N4 - HD75N4.

Он работает при температуре окружающего воздуха от 50 до 60 °C, например, в случае установки в оболочку со степенью защиты IP 54. Циркуляция воздуха вокруг электронных карт исключает возникновение участков перегрева. Проверьте, насколько надо уменьшить номинальный ток ПЧ, в соответствии с кривыми уменьшения мощности, приведенными на стр. 138 - 143.

Комплект 1 устанавливается на верхней части преобразователя и питается от него.
Комплект включает в себя:
- вентиляционный блок;
- крепеж;
- инструкцию по установке.

**Каталожные номера**

| Для преобразователей частоты | № по каталогу | Масса, кг |
|---|---|---|
| ATV 61HD18M3X, HD22M3X<br>ATV 61HD22N4 | **VW3 A9 404** | – |
| ATV 61HD30N4, HD37N4 | **VW3 A9 405** | – |
| ATV 61HD30M3X - HD45M3X | **VW3 A9 406** | – |
| ATV 61HD45N4 - HD75N4 | **VW3 A9 407** | – |

Поставки Шнайдер Электрик, Schneider Electric
Купить Шнайдер Электрик, Schneider Electric по наличию и под заказ
Самый полный online каталог оборудования Шнайдер Электрик, Schneider Electric
http://www.shop.schneider-spb.ru

Поставки Шнайдер Электрик, Schneider Electric
Купить Шнайдер Электрик, Schneider Electric по наличию и под заказ
Самый полный online каталог оборудования Шнайдер Электрик, Schneider Electric
http://www.shop.schneider-spb.ru

## *Представление, каталожные номера (продолжение)*

5.33254

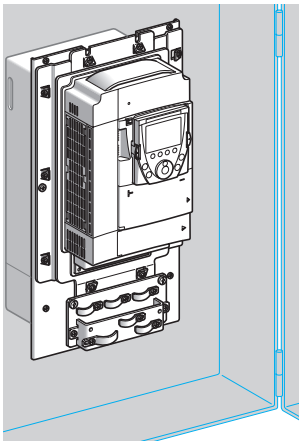

*ATV 61HU75N4 при герметичной установке*

5.33255

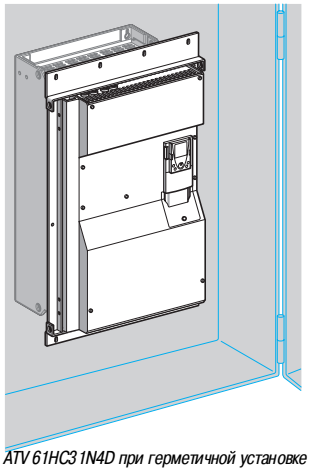

*ATV 61HC31N4D при герметичной установке*

### Комплект для внешней установки силовой части в герметичные оболочки

Комплект позволяет установить силовую часть ПЧ с внешней стороны оболочки (степень защиты IP 54), что уменьшает мощность, рассеиваемую в шкафу, см. стр. 146.
Комплект подходит для преобразователей ATV 61H●●●M3, ATV 61H●●●M3X, ATV 61HD55M3XD - ATV 61HD90M3XD, ATV 61HD90N4 - HC31N4 и ATV 61HD90N4D - ATV 61HC31N4D.

При таком способе установки максимальная температура внутри шкафа может достигать 60 °C без необходимости снижения номинального тока преобразователя.
При температуре от 50 до 60 °C для ПЧ ATV 61HD18M3X - HD45M3X и ATV 61HD22N4 - HD75N4 необходимо использовать вентиляционный комплект для карты управления во избежание возникновения участков перегрева, см. стр. 22.

При таком способе установки требуется вырезание отверстия и сверление задней стенки оболочки.

Комплект включает в себя:
- металлическую рамку, соответствующую размерам преобразователя частоты;
- уголки;
- крепеж;
- кронштейн для вентилятора, обеспечивающий доступ к нему с передней части шкафа;
- шаблон для вырезания и сверления;
- инструкцию по установке.

### Каталожные номера

| Для преобразователей частоты | | № по каталогу | Масса, кг |
|---|---|---|---|
| ATV 61H075M3 - HU15M3<br>ATV 61H075N4 - HU22N4 | | **VW3 A9 501** | 2,700 |
| ATV 61HU22M3 - HU40M3<br>ATV 61HU30N4, HU40N4 | | **VW3 A9 502** | 3,100 |
| ATV 61HU55M3<br>ATV 61HU55N4, HU75N4 | | **VW3 A9 503** | 3,700 |
| ATV 61HU75M3<br>ATV 61HD11N4 | | **VW3 A9 504** | 4,600 |
| ATV 61HD11M3X, HD15M3X<br>ATV 61HD15N4, HD18N4 | | **VW3 A9 505** | 4,900 |
| ATV 61HD18M3X, HD22M3X<br>ATV 61HD22N4 | | **VW3 A9 506** | 3,900 |
| ATV 61HD30N4, HD37N4 | | **VW3 A9 507** | 4,200 |
| ATV 61HD30M3X - HD45M3X | | **VW3 A9 508** | 4,900 |
| ATV 61HD45N4 - HD75N4 | | **VW3 A9 509** | 5,200 |
| ATV 61HD55M3X, HD75M3X<br>ATV 61HD55M3XD, HD75M3XD<br>ATV 61HD90N4, HC11N4,<br>ATV 61HD90N4D, HC11N4D | | **VW3 A9 510** *(1)* | 5,100 |
| ATV 61HD90M3X<br>ATV 61HD90M3XD<br>ATV 61HC13N4<br>ATV 61HC13N4D | | **VW3 A9 511** *(1)* | 3,600 |
| ATV 61HC16N4<br>ATV 61HC16N4D | | **VW3 A9 512** *(1)* | 4,300 |
| ATV 61HC22N4<br>ATV 61HC22N4D | | **VW3 A9 513** *(1)* | 4,700 |
| ATV 61HC25N4, HC31N4 | Без тормозного модуля | **VW3 A9 514** *(1)* | 4,700 |
| ATV 61HC25N4D, HC31N4D | С тормозным модулем | **VW3 A9 515** *(1)* | 4,700 |

*(1) Процедура вырезания отверстия и сверления задней стенки оболочки изменяется в зависимости от наличия или отсутствия дросселя постоянного тока:*
*- Следующие преобразователи поставляются с дросселем постоянного тока: ATV 61HD55M3X - HD90M3X, ATV 61HD90N4 - HC31N4,*
*- Следующие преобразователи поставляются без дросселя постоянного тока: ATV 61HD55M3XD - HD90M3XD, ATV 61HD90N4D - HC31N4D.*
*См. стр. 97 и 98.*

Поставки Шнайдер Электрик, Schneider Electric
Купить Шнайдер Электрик, Schneider Electric по наличию и под заказ
Самый полный online каталог оборудования Шнайдер Электрик, Schneider Electric
http://www.shop.schneider-spb.ru

Поставки Шнайдер Электрик, Schneider Electric
Купить Шнайдер Электрик, Schneider Electric по наличию и под заказ
Самый полный online каталог оборудования Шнайдер Электрик, Schneider Electric
http://www.shop.schneider-spb.ru

## *Представление, каталожные номера (продолжение)*

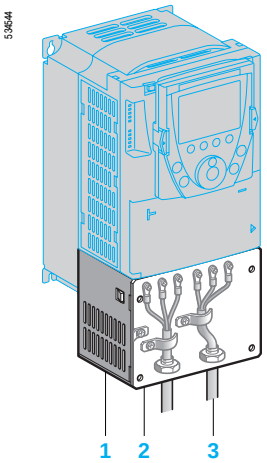


### Комплект для соответствия стандарту NEMA, тип 1 (установка вне шкафа)

Комплект применяется при настенной установке ПЧ без защитных оболочек с целью обеспечения соответствия стандарту NEMA, тип 1 для подключения экранированных кабелей. Подключение экранов осуществляется внутри комплекта.

Комплект для преобразователей ATV 61H●●●M3, ATV 61HD11M3X - HD45M3X и ATV 61H075N4 - HD75N4 включает в себя:
- металлические части 1 с вырезанной пластиной 2 для монтажа вводных сальников 3;
- крепеж;
- инструкцию по установке.

Комплект для преобразователей ATV 61HD55M3X - HD90M3X и ATV 61HD90N4 - HC31N4 включает в себя:
- кожух IP 54 4, обеспечивающий сохранение степени защиты IP 54 силовой части;
- пластину ЭМС 5;
- крышку для соответствия стандарту NEMA, тип 1 7;
- металлическую пластину 6 с монтажными отверстиями для вводных сальников 3;
- крепеж;
- инструкцию по установке.

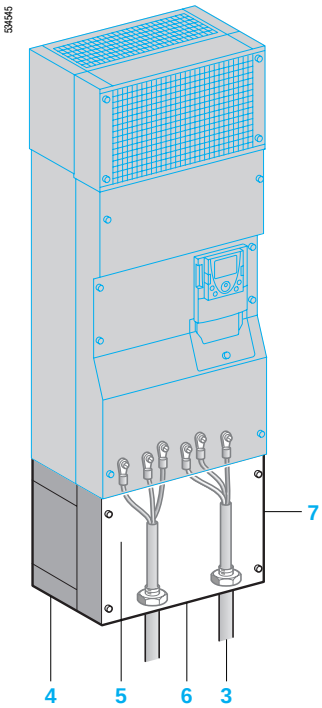

*Комплект для соответствия стандарту NEMA, Тип 1*

### Каталожные номера

| Для преобразователей частоты | | № по каталогу | Масса, кг |
|---|---|---|---|
| ATV 61H075M3 - HU15M3<br>ATV 61H075N4 - HU22N4 | | **VW3 A9 201** | 1,300 |
| ATV 61HU22M3 - HU40M3<br>ATV 61HU30N4, HU40N4 | | **VW3 A9 202** | 1,500 |
| ATV 61HU55M3<br>ATV 61HU55N4, HU75N4 | | **VW3 A9 203** | 1,800 |
| ATV 61HU75M3<br>ATV 61HD11N4 | | **VW3 A9 204** | 2,000 |
| ATV 61HD11M3X, HD15M3X<br>ATV 61HD15N4, HD18N4 | | **VW3 A9 205** | 2,800 |
| ATV 61HD18M3X, HD22M3X<br>ATV 61HD22N4 | | **VW3 A9 206** | 4,000 |
| ATV 61HD30N4, HD37N4 | | **VW3 A9 207** | 5,000 |
| ATV 61HD30M3X - HD45M3X | | **VW3 A9 217** | 7,000 |
| ATV 61HD45N4 - HD75N4 | | **VW3 A9 208** | 7,000 |
| ATV 61HD55M3X, HD75M3X<br>ATV 61HD90N4, HC11N4 | | **VW3 A9 209** | 9,400 |
| ATV 61HD90M3X<br>ATV 61HC13N4 | | **VW3 A9 210** | 11,800 |
| ATV 61HC16N4 | | **VW3 A9 211** | 11,600 |
| ATV 61HC22N4 | | **VW3 A9 212** | 14,600 |
| ATV 61HC25N4, HC31N4 | Без тормозного модуля | **VW3 A9 213** | 19,500 |
| | С тормозным модулем | **VW3 A9 214** | 19,500 |

Поставки Шнайдер Электрик, Schneider Electric
Купить Шнайдер Электрик, Schneider Electric по наличию и под заказ
Самый полный online каталог оборудования Шнайдер Электрик, Schneider Electric
http://www.shop.schneider-spb.ru

Поставки Шнайдер Электрик, Schneider Electric
Купить Шнайдер Электрик, Schneider Electric по наличию и под заказ
Самый полный online каталог оборудования Шнайдер Электрик, Schneider Electric
http://www.shop.schneider-spb.ru



## *Представление, каталожные номера (продолжение)*

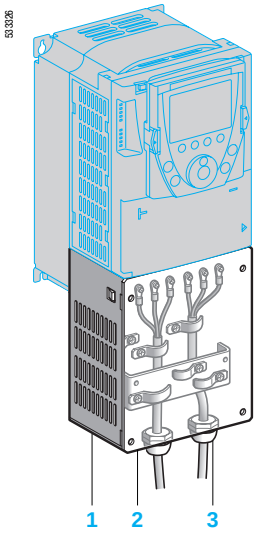


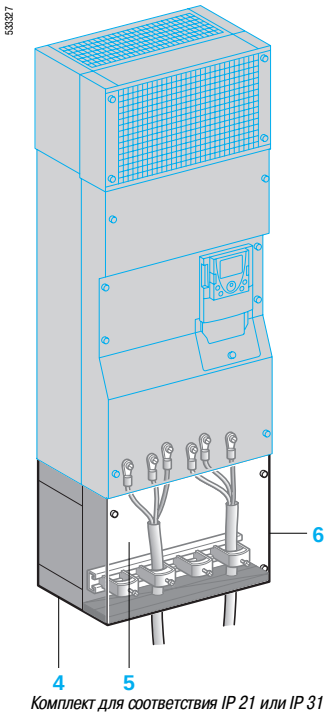


*Комплект для соответствия IP 21 или IP 31*

### Комплект для соответствия IP 21 или IP 31 (установка вне шкафа)

Комплект применяется при настенной установке ПЧ без защитных шкафов с целью обеспечения соответствия степени защиты IP 21 или IP 31 для подключения кабелей с помощью уплотненных кабельных вводов.
Подключение экранов осуществляется внутри комплекта.

Комплект для преобразователей ATV 61H●●●M3, ATV 61HD11M3X - HD45M3X и ATV 61H075N4 - HD75N4 соответствует степени защиты IP 21.
Он включает в себя:
- металлические части 1 с просверленной пластиной 2 для крепления кабельных вводов 3;
- крепеж;
- инструкцию по установке.

Комплект для преобразователей ATV 61HD55M3X - HD90M3X и ATV 61HD90N4 - HC63N4 соответствует степени защиты IP 31.
Он включает в себя:
- кожух IP 54 4, обеспечивающий сохранение степени защиты IP 54 силовой части;
- пластину ЭМС с хомутами для крепления кабелей 5;
- крышку IP 31 6;
- крепеж;
- инструкцию по установке.

### Каталожные номера

| Для преобразователей частоты | | Степень защиты | № по каталогу | Масса, кг |
|---|---|---|---|---|
| ATV 61H075M3 - HU15M3<br>ATV 61H075N4 - HU22N4 | | IP 21 | **VW3 A9 101** | 1,300 |
| ATV 61HU22M3 - HU40M3<br>ATV 61HU30N4, HU40N4 | | IP 21 | **VW3 A9 102** | 1,500 |
| ATV 61HU55M3<br>ATV 61HU55N4, HU75N4 | | IP 21 | **VW3 A9 103** | 1,800 |
| ATV 61HU75M3<br>ATV 61HD11N4 | | IP 21 | **VW3 A9 104** | 2,000 |
| ATV 61HD11M3X, HD15M3X<br>ATV 61HD15N4, HD18N4 | | IP 21 | **VW3 A9 105** | 2,800 |
| ATV 61HD18M3X, HD22M3X<br>ATV 61HD22N4 | | IP 21 | **VW3 A9 106** | 4,000 |
| ATV 61HD30N4, HD37N4 | | IP 21 | **VW3 A9 107** | 5,000 |
| ATV 61HD30M3X - HD45M3X | | IP 21 | **VW3 A9 117** | 7,000 |
| ATV 61HD45N4 - HD75N4 | | IP 21 | **VW3 A9 108** | 7,000 |
| ATV 61HD55M3X, HD75M3X<br>ATV 61HD90N4, HC11N4 | | IP 31 | **VW3 A9 109** | 9,400 |
| ATV 61HD90M3X<br>ATV 61HC13N4 | | IP 31 | **VW3 A9 110** | 11,800 |
| ATV 61HC16N4 | | IP 31 | **VW3 A9 111** | 11,600 |
| ATV 61HC22N4 | | IP 31 | **VW3 A9 112** | 14,600 |
| ATV 61HC25N4, HC31N4 | Без тормозного модуля | IP 31 | **VW3 A9 113** | 19,500 |
| | С тормозным модулем | IP 31 | **VW3 A9 114** | 19,500 |
| ATV 61HC40N4, HC50N4 | | IP 31 | **VW3 A9 115** | 25,000 |
| ATV 61HC63N4 | | IP 31 | **VW3 A9 116** | 35,000 |

Поставки Шнайдер Электрик, Schneider Electric
Купить Шнайдер Электрик, Schneider Electric по наличию и под заказ
Самый полный online каталог оборудования Шнайдер Электрик, Schneider Electric
http://www.shop.schneider-spb.ru

Поставки Шнайдер Электрик, Schneider Electric
Купить Шнайдер Электрик, Schneider Electric по наличию и под заказ
Самый полный online каталог оборудования Шнайдер Электрик, Schneider Electric
http://www.shop.schneider-spb.ru

## *Представление, каталожные номера (продолжение)*

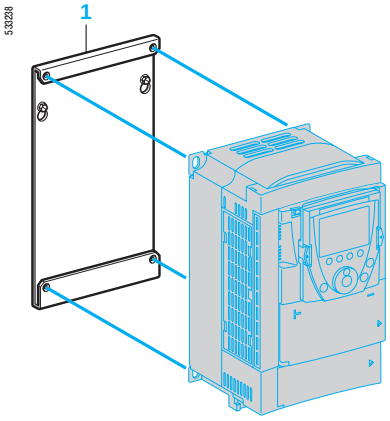


*VW3 A9 304*

### Комплект для замены преобразователей Altivar 38

Комплект 1 обеспечивает установку преобразователя Altivar 61 вместо ПЧ Altivar 38 с использованием тех же крепежных отверстий. Он состоит из механических приспособлений, необходимых для установки.

**Каталожные номера**

| Старый преобразователь | Двигатель Мощность кВт | л.с. | Новый преобразователь | № по каталогу | Масса кг |
|---|---|---|---|---|---|
| **Замена ПЧ Altivar 38 с встроенным фильтром ЭМС Трехфазное напряжение питания: 380 - 480 В, 50/60 Гц** | | | | | |
| ATV 38HU18N4 | 0,75 | *1* | ATV 61H075N4 | **VW3 A9 302** | – |
| ATV 38HU29N4 | 1,5 | *2* | ATV 61HU15N4 | **VW3 A9 302** | – |
| ATV 38HU41N4 | 2,2 | *3* | ATV 61HU22N4 | **VW3 A9 303** | – |
| ATV 38HU54N4 | 3 | – | ATV 61HU30N4 | **VW3 A9 304** | – |
| ATV 38HU72N4 | 4 | *5* | ATV 61HU40N4 | **VW3 A9 304** | – |
| ATV 38HU90N4 | 5,5 | *7,5* | ATV 61HU55N4 | **VW3 A9 305** | – |
| ATV 38HD12N4 | 7,5 | *10* | ATV 61HU75N4 | **VW3 A9 306** | – |
| ATV 38HD16N4 | 11 | *15* | ATV 61HD11N4 | **VW3 A9 307** | – |
| ATV 38HD23N4 | 15 | *20* | ATV 61HD15N4 | **VW3 A9 308** | – |
| ATV 38HD25N4 | 18,5 | *25* | ATV 61HD18N4 | **VW3 A9 309** | – |
| ATV 38HD28N4 | 22 | *30* | ATV 61HD22N4 | **VW3 A9 310** | – |
| ATV 38HD33N4 | 30 | *40* | ATV 61HD30N4 | **VW3 A9 311** | – |
| ATV 38HD46N4 | 37 | *50* | ATV 61HD37N4 | **VW3 A9 311** | – |
| ATV 38HD54N4 | 45 | *60* | ATV 61HD45N4 | **VW3 A9 315** | – |
| ATV 38HD64N4 | 55 | *75* | ATV 61HD55N4 | **VW3 A9 315** | – |
| ATV 38HD79N4 | 75 | *100* | ATV 61HD75N4 | **VW3 A9 315** | – |

Поставки Шнайдер Электрик, Schneider Electric
Купить Шнайдер Электрик, Schneider Electric по наличию и под заказ
Самый полный online каталог оборудования Шнайдер Электрик, Schneider Electric
http://www.shop.schneider-spb.ru

Поставки Шнайдер Электрик, Schneider Electric
Купить Шнайдер Электрик, Schneider Electric по наличию и под заказ
Самый полный online каталог оборудования Шнайдер Электрик, Schneider Electric
http://www.shop.schneider-spb.ru

## *Каталожные номера (продолжение)*



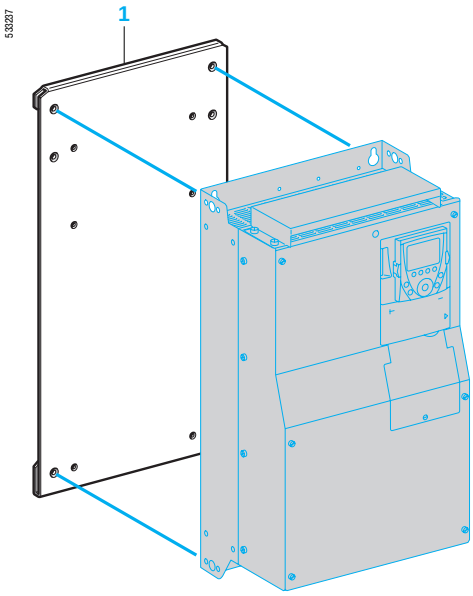


*VW3 A9 315*

**Каталожные номера (продолжение)**

| Старый преобразователь | Двигатель Мощность кВт | л.с. | Новый преобразователь | № по каталогу | Масса кг |
|---|---|---|---|---|---|
| **Замена ПЧ Altivar 38 без встроенного фильтра ЭМС Трехфазное напряжение питания: 380 - 480 В, 50/60 Гц** | | | | | |
| ATV 38HD25N4X | 18,5 | *25* | ATV 61HD18N4 | **VW3 A9 309** | – |
| ATV 38HD28N4X | 22 | *30* | ATV 61HD22N4 | **VW3 A9 310** | – |
| ATV 38HD33N4X | 30 | *40* | ATV 61HD30N4 | **VW3 A9 311** | – |
| ATV 38HD46N4X | 37 | *50* | ATV 61HD37N4 | **VW3 A9 311** | – |
| ATV 38HD54N4X | 45 | *60* | ATV 61HD45N4 | **VW3 A9 315** | – |
| ATV 38HD64N4X | 55 | *75* | ATV 61HD55N4 | **VW3 A9 315** | – |
| ATV 38HD79N4X | 75 | *100* | ATV 61HD75N4 | **VW3 A9 315** | – |

Поставки Шнайдер Электрик, Schneider Electric
Купить Шнайдер Электрик, Schneider Electric по наличию и под заказ
Самый полный online каталог оборудования Шнайдер Электрик, Schneider Electric
http://www.shop.schneider-spb.ru

Поставки Шнайдер Электрик, Schneider Electric
Купить Шнайдер Электрик, Schneider Electric по наличию и под заказ
Самый полный online каталог оборудования Шнайдер Электрик, Schneider Electric
http://www.shop.schneider-spb.ru



## Представление, каталожные номера

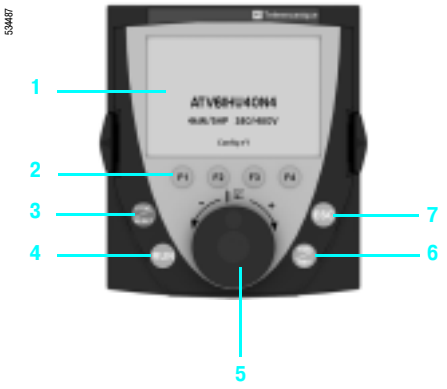


### Выносной графический терминал (терминал может поставляться с преобразователем или заказываться отдельно)

Графический терминал устанавливается на лицевой поверхности преобразователя частоты. ПЧ, поставляемые без графического терминала, комплектуются встроенным терминалом с семисегментными индикаторами.

Терминал может использоваться:

- дистанционно с помощью принадлежностей для выносной установки (см. ниже);
- подключенным к нескольким ПЧ с помощью соединительных элементов для многоточечной связи (см. стр. 29).

Терминал применяется с целью:

- управления, настройки и конфигурирования преобразователя частоты;
- визуализации текущих значений (двигателя, входов-выходов и т.д.);
- сохранения и перезагрузки конфигураций; 4 файла с конфигурациями могут быть сохранены.

Его максимальная температура эксплуатации до 60 °C, степень защиты IP 54.

### Описание

1 Графический дисплей:
- 8 строк, 240 x 160 пикселей;
- крупные цифры, различимые с 5 м;
- отображение в виде барграфов (индикаторных линеек).

2 Функциональные клавиши F1, F2, F3, F4, которые могут назначаться для выполнения:
- диалоговых функций: прямой доступ, экраны помощи, навигация;
- прикладных функций: локальное/дистанционное управление, заданные скорости.

3 Клавиша STOP/RESET: локальное управление остановкой двигателя/сброс неисправностей.

4 Клавиша RUN: локальное управление пуском двигателя.

5 Навигационная клавиша:
- нажатие: сохранение текущего значения (ENT);
- вращение ± : увеличение или уменьшение значения, переход на следующую или предыдущую строку.

6 Клавиша FWD/REV: реверс направления вращения двигателя.

7 Клавиша ESC: отказ от значения, параметра или меню для возврата к предыдущему выбору.

*Примечание: клавиши 3, 4 и 6 позволяют непосредственно управлять преобразователем.*

### Каталожные номера

| Наименование | № на рисунке | № по каталогу | Масса, кг |
|---|---|---|---|
| **Графический выносной терминал** | 1 | **VW3 A1 101** | 0,145 |

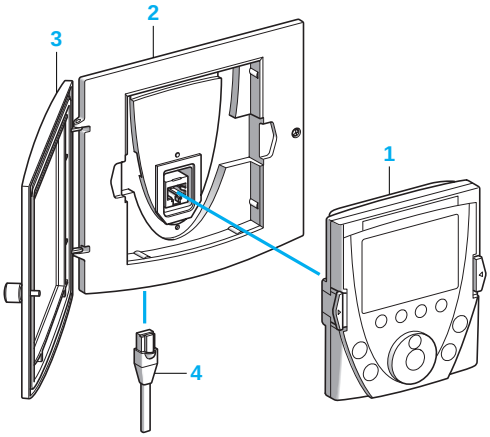


### Принадлежности для выносной установки терминала

Имеются следующие принадлежности:

- комплект для выносной установки терминала на двери шкафа со степенью защиты IP 54, содержащий:
  - набор механических элементов;
  - крепеж;
- прозрачный корпус, устанавливаемый с помощью механических приспособлений и обеспечивающий степень защиты IP 65;
- кабель с двумя разъемами типа RJ45 для подключения графического терминала к ПЧ Altivar 61 (длиной 1, 3, 5 или 10 м);
- адаптер RJ45 типа "гнездо/гнездо" для подключения графического терминала VW3 A1 101 к удлинительному кабелю VW3 A1 104 R●●●

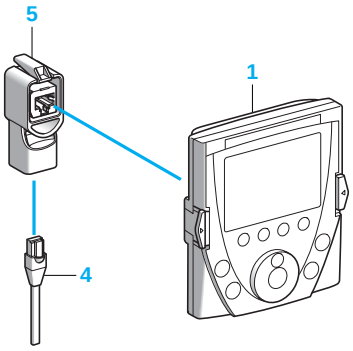


### Каталожные номера

| Наименование | № на рисунке | Длина, м | Степень защиты | № по каталогу | Масса, кг |
|---|---|---|---|---|---|
| **Выносной комплект** *(1)* | 2 | – | IP 54 | **VW3 A1 102** | 0,150 |
| **Крышка** *(2)* | 3 | – | IP 65 | **VW3 A1 103** | 0,040 |
| **Удлинительный кабель,** оснащенный двумя разъемами типа RJ45 | 4 | 1 | – | **VW3 A1 104 R10** | 0,050 |
| | 4 | 3 | – | **VW3 A1 104 R30** | 0,150 |
| | 4 | 5 | – | **VW3 A1 104 R50** | 0,250 |
| | 4 | 10 | – | **VW3 A1 104 R100** | 0,500 |
| **Адаптер RJ45 типа "гнездо/гнездо"** | 5 | – | – | **VW3 A1 105** | 0,010 |

*(1) В этом случае используйте удлинительный кабель VW3 A1 104 R●●, который заказывается отдельно, см. выше.*
*(2) Крепится на выносном комплекте VW3 A1 102 (для монтажа на двери шкафа), заказывается отдельно, см. выше.*

Поставки Шнайдер Электрик, Schneider Electric
Купить Шнайдер Электрик, Schneider Electric по наличию и под заказ
Самый полный online каталог оборудования Шнайдер Электрик, Schneider Electric
http://www.shop.schneider-spb.ru

## *Каталожные номера (продолжение)*



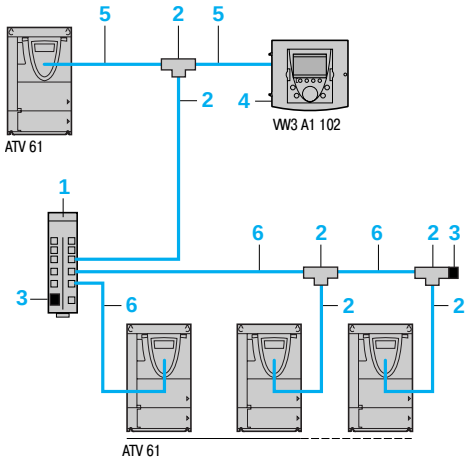


*Пример многоточечного подключения*

### Элементы для многоточечного подключения

Элементы обеспечивают многоточечное подключение графического терминала к нескольким преобразователям. Для такого подключения используется терминальный разъем Modbus, расположенный на передней части ПЧ.

**Соединительные принадлежности**

| Назначение | | № на рисунке | Комплект поставки, шт. | № по каталогу (для заказа одного изделия) | Масса, кг |
|---|---|---|---|---|---|
| **Концентратор Modbus** 10 соединителей типа RJ45 и 1 винтовой клеммник | | 1 | – | **LU9 GC3** | 0,500 |
| **Т-образный ответвитель Modbus** | С кабелем длиной 0,3 м | 2 | – | **VW3 A8 306 TF03** | – |
| | С кабелем длиной 1 м | 2 | – | **VW3 A8 306 TF10** | – |
| **Сетевой терминатор Modbus** | Для соединителя RJ45 R = 120 Ом C = 1 нФ | 3 | 2 | **VW3 A8 306 RC** | 0,010 |
| **Выносной комплект** | Для установки графического терминала VW3 A1 101 | 4 | – | **VW3 A1 102** | 0,150 |

**Соединительные кабели**
(оснащенные двумя разъемами типа RJ45)

| Назначение | № на рисунке | Длина, м | Длина, м | Масса, кг |
|---|---|---|---|---|
| **Для удаленной установки преобразователя Altivar 61 и графического терминала VW3 A1 101** | 5 | 1 | **VW3 A1 104 R10** | 0,050 |
| | | 3 | **VW3 A1 104 R30** | 0,150 |
| | | 5 | **VW3 A1 104 R50** | 0,250 |
| | | 10 | **VW3 A1 104 R100** | 0,500 |
| **Шина Modbus** | 6 | 0,3 | **VW3 A8 306 R03** | 0,025 |
| | | 1 | **VW3 A8 306 R10** | 0,060 |
| | | 3 | **VW3 A8 306 R30** | 0,130 |

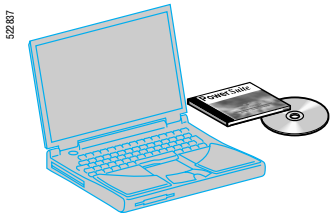


*Программное обеспечение PowerSuite*

### Программное обеспечение PowerSuite

Программное обеспечение PowerSuite предоставляет пользователю следующие возможности:
- отображение сообщений на нескольких языках (английском, французском, немецком, испанском, итальянском );
- подготовку данных без необходимости подключения преобразователя к ПК;
- сохранение конфигураций и настроек на дискете или жестком диске, а также перезагрузку в преобразователь;
- печать;
- преобразование файлов, сохраненных ПЧ Altivar 38, для загрузки их в преобразователь Altivar 61;
- визуализацию осциллограмм.

См. стр. 178 - 181.

Поставки Шнайдер Электрик, Schneider Electric
Купить Шнайдер Электрик, Schneider Electric по наличию и под заказ
Самый полный online каталог оборудования Шнайдер Электрик, Schneider Electric
http://www.shop.schneider-spb.ru